Be ahead

Puertas & Portones Automaticos S.A. de C.V.

¡Nuestra pasión es la Solución!....

»OPERADOR CORREDIZO DE CREMALLERA 600K MARCA BFT MOD.DEIMOS BT A600 24V.

Sliding gate automation systems

HOME ACCESS AUTOMATION | d-track | er ready | ee link | 24 V

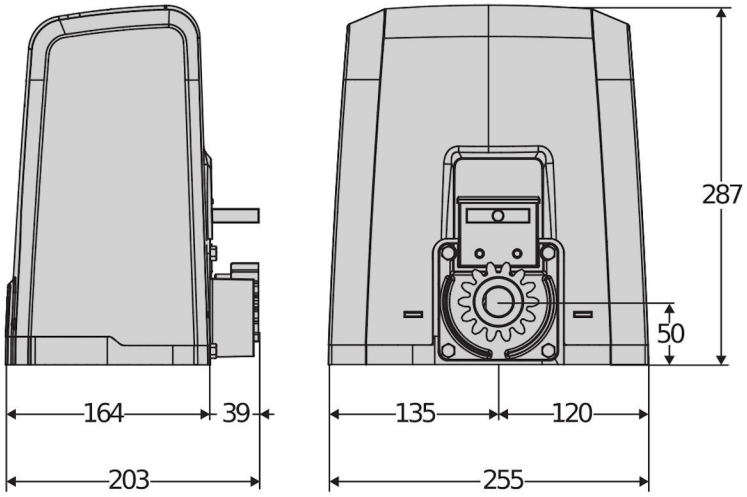

Gama de operadores para cancelas correderas de hasta 600 kg de peso.
Velocidad máxima de la hoja de hasta 16 m/min.
Uso residencial.
Alimentación 24 V.

Código	Nombre	Descripción
P925224 00001	DEIMOS BT A600 24V	Operador 24V para cancelas correderas con un peso de hasta 600 kg. Velocidad de la cancela 12 m/min. Final de carrera Electromecánico

CÓDIGO	SKU	MODELO	DESCRIPCIÓN
BF-00036-KIT	DEIMOS BT	24V 600K 4M	OPERADOR CORR DEIMOS BT A600 4M 24V

Descargar en pdf

Versión Digital.

V12.23

(229) 461-7028
portonesautomaticos@adsver.com.mx
portonesautomaticos@prodigy.net.mx

RESIDENCIAL COMERCIAL INDUSTRIAL

MEMBER IDA International Door Association

»OPERADOR CORREDIZO DE CREMALLERA 600K MARCA BFT MOD.DEIMOS BT A600 24V.

	DEIMOS BT A600 24V
Central de mando	HAMAL
Alimentación de la tarjeta	120V
Tensión de alimentación	24V
Potencia de entrada	70W
Peso máximo de la cancela	600kg
Velocidad de la persiana	12m/min
Tipo de final de carrera	Electromecánico
Módulo piñón	4
Deceleración	Sí
Bloqueo	Mecánico
Desbloqueo	Mediante palanca con llave personalizada
Reacción al impacto	D-Track
Frecuencia de uso	intensivo
Grado de protección	IP24
Condiciones ambientales	-20 ÷ 55 °C

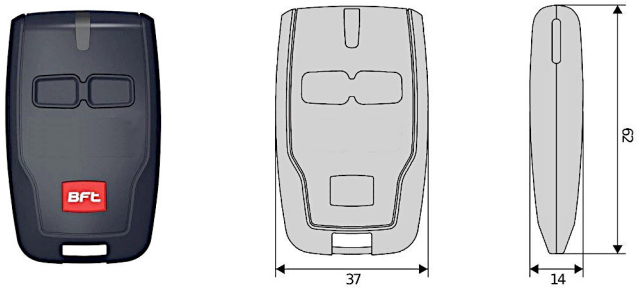

D111904	MITTO B RCB02 R1	Transmisor de 2 Canales. Alcance 50/100 m. Alimentación 12V con 1 pila tipo 23 A

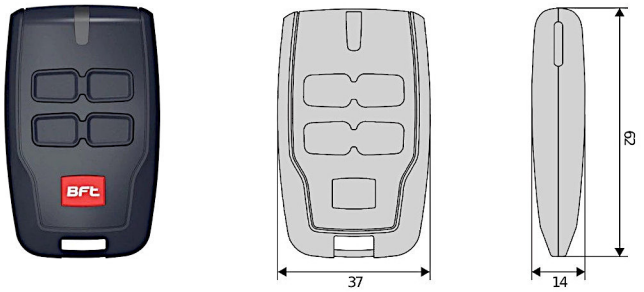

D111906	MITTO B RCB04 R1	Transmisor de 4 Canales. Alcance 50/100 m. Alimentación12 V con 1 pila tipo 23 A

HAMAL: Cuadro de mando con trimmer e interruptores DIP para un operador de 120V / 70W

HAMAL - Integrada

- Cuadro de mando con trimmer e interruptores DIP para un operador de 120V /70 W
- Aplicación: unidad de control incorporada para un operador de 24V para cancelas correderas
- Alimentación de la tarjeta:120V monofásica
- Fuente de alimentación del operador: 24V 80W
- Características principales: bloques de terminales extraíbles con nuevo estándar de colores, programación mediante interruptores DIP y potenciómetros, receptor de dos canales incorporado, control antiaplastamiento basado en el sistema D-Track y deceleración en fase de apertura y cierre
- Funciones principales: cierre automático, apertura peatonal mediante control remoto, entrada para canto 8k2, cierre rápido